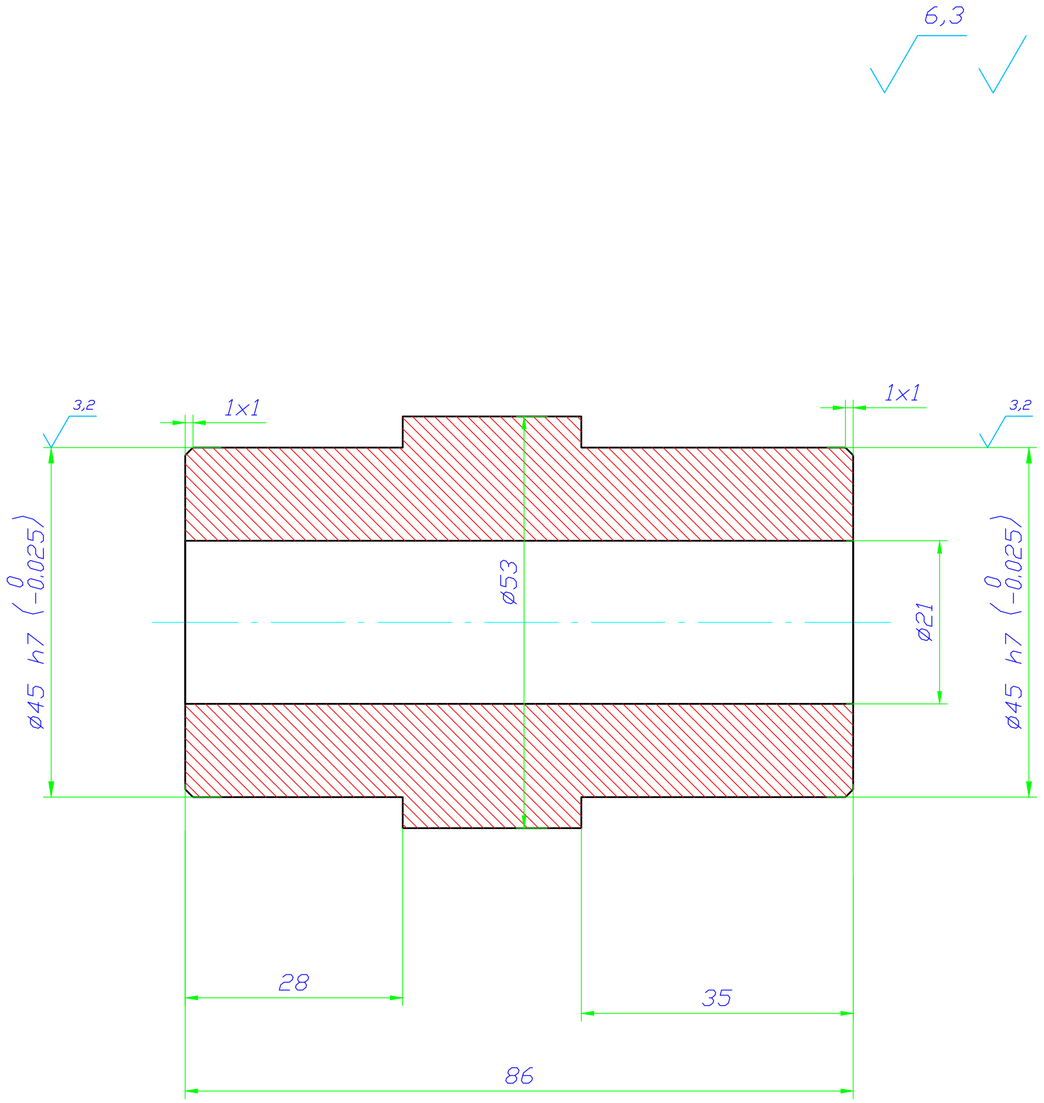

1. * Размер для справок.
2. H14;h14;±t/2
3. Покрытие: ХИМ. ОКС. промасл.

					ВПМ-16.ВР.017			
Изм.	Лист	№ докум.	Подп.	Дата	Ось Эксцентрика	Лит.	Масса	Масштаб
Разраб.							--	
Пров.						Лист 1	Листов	
Т.контр.								
Нач.отд.					Сталь 40Х ГОСТ 4543-88			
Н.контр.								
Утв.								

Формат А4

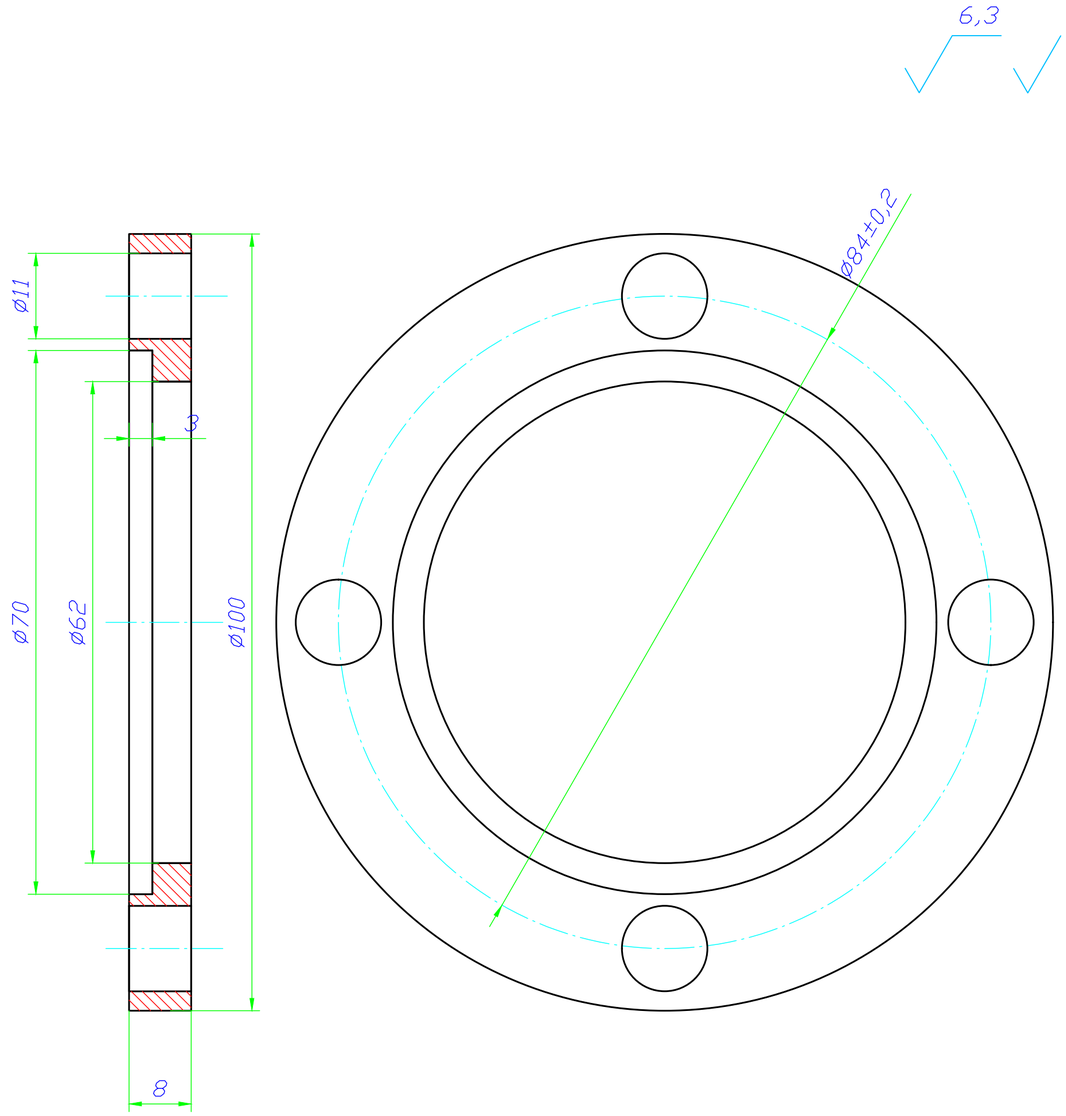

1. * Размер для справок.
2. H14;h14;±t/2
3. Покрытие: ХИМ. ОКС. промасл.

					ВПМ-16.ВР.019			
Изм.	Лист	№ докум.	Подп.	Дата	Зажим ШС	Лит.	Масса	Масштаб
Разраб.							--	
Пров.						Лист 1	Листов	
Т.контр.								
Нач.отд.					Сталь 40Х ГОСТ 4543-88			
Н.контр.								
Утв.								

Формат А4